Partner für Hygiene & Fördertechnik

F&L GmbH

Durchlaufkistenwaschmaschine
für 260-320 Kisten/ Stunde
Dampf

Art.-Nr.: 1.577.33

Durchlaufkistenwaschmaschine- 320

Das Waschen ist mit Rezirkulationswasser durchgeführt und das Spülen mit Leitungswasser. Waschen ist in der ersten Zone mittels Zentrifugalpumpe und einstellbare Düsen durchgeführt. Das entsprechende Waschkonzentrat wird mit Hand in den Behälter eingetragen bevor die Maschine gestartet wird. Das automatische Dosiersystem ist als Option anzubieten. Der Behälter (welcher sich unter der Waschzone befindet) ist mit Handreinigungsfilter für Greifen von festen Partikeln ausgerüstet. Das Wasser (Waschlösung) ist mit Dampfinjektor beheizt.
Die gewünschte Temperatur kann in den Wertgrenzen 30 – 65 °C
durch Thermostat gehalten werden. Das Wasser von dem Spülen dient auch zur Ergänzung und Erfrischung von der Waschlösung in dem Zentralbehälter.
Die Kisten werden durch die verschiedenen Zonen mittels Kettenfließband Transportiert. Die Geschwindigkeit ist leicht einstellbar. Der Antrieb wird durch gleitende Kupplung durchgeführt und das Ziel ist eine Sicherung von dem Bedienungspersonal. Der Steuerungsschrank kann von der linken oder rechten Seite der Maschine gemäß der Anforderung von den Kunden/ nach Kundenwunsch/ montiert werden. Die Zentrifugalpumpe ist mit einer Sicherung gegen
´´ Betrieb ohne Flüssigkeit drinnen ´´ Ausgerüstet.

Art.-Nr.: 1.577.33

Technische Daten:

Leistung:	260- 320 Kisten / Stunde
Heizsystem Dampf:	3-12 bar/ 135°C
Installierte Leistung:	4,5 kW
Versorgungsspannung:	400V- 50 Hz
Sprühdüsen einstellbar:	38 Stück
Inhalt von dem Zentralbehälter:	400 L
Leistung von dem Pumpenmotor:	4,0 kW
Leistung von der Pumpe:	33 m³/ h
Druck am Pumpenauslauf:	3 bar
Leistung von dem Motor für Antrieb des Fließbandes:	0,25 kW
Gewicht:	350 Kg
Gesamtabmessung (LxBxH):	3445x1300x1670 mm

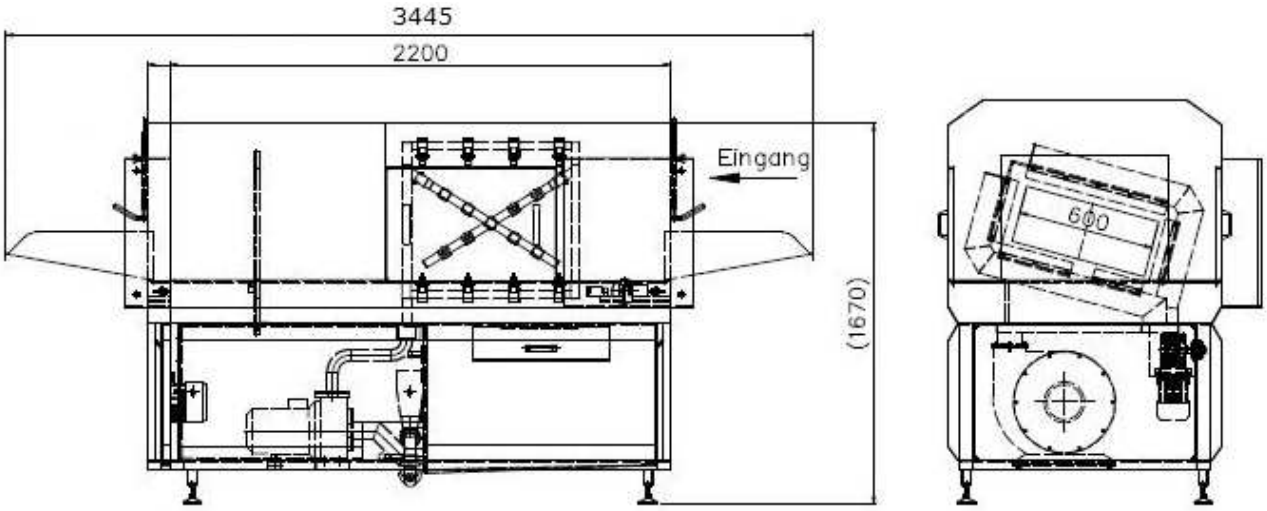

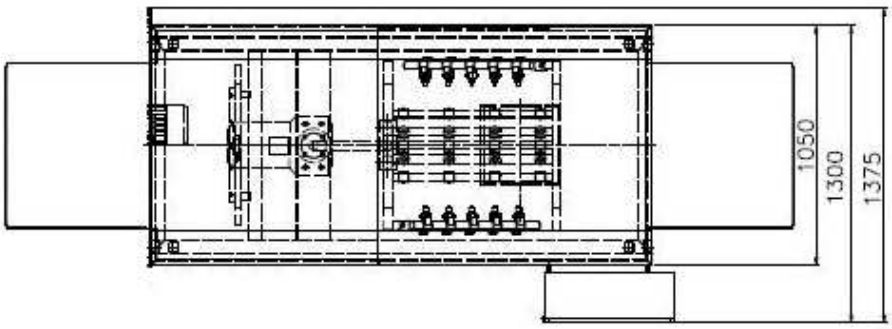

F&L GmbH Partner für Hygiene & Fördertechnik
Lindenpark 16
D- 15898 Neuzelle
www.flnet.de
info@flnet.de
Tel: 033652-82280
Fax: 033652-822827