F&L GmbH Partner für Hygiene & Fördertechnik

Kompakte Hygiene Station 1400
mit Tank für Abwasser
Art.-Nr.: 1.605.71

## Kompakte Hygiene Station 1400 mit Tank für Abwasser

Die Station ist zur Kontrolle der persönlichen Hygiene beim Eintritt und Austritt aus der Arbeitszone bestimmt. Sie besteht aus einer Handdesinfektionsanlage mit Drehschranke und aus einer Durchgangsmaschine zur Sohlensäuberung, die in einem Gesamtkörper untergebracht (integriert) sind und mit gemeinsamer Steuerung sind. Beim Eintritt in die Arbeitszone schaltet die Photozelle am Eingang die Bürsten ein (die Zeit kann man einstellen). Die richtige Stellung der beiden Hände in der Desinfektionsanlage riegelt die Drehschranke auf 1/3 Umdrehung auf. Beim Austritt aus der Arbeitszone sperrt eine zweite Photozelle die Drehschranke auf 1/3 Umdrehung auf und schaltet die Bürsten ein. In der Steuerung der Station ist ein SIEMENS programmierbarer Kontroller (Steuerschalter) eingesetzt, der die Einstellung der Betriebsarten in einem breiten Bereich erlaubt. Die Station kann in linker oder rechter Ausführung sein.
Die Maschine wird gem. EU-Richtlinien/ Council Directives Nr. 98/37/EEC und 73/23/EEC und den USDA-Regulationen hergestellt.

**F&L GmbH Partner für Hygiene & Fördertechnik**
Lindenpark 16 Tel: 033652-82280
D- 15898 Neuzelle
www.flnet.de Fax: 033652-822827
info@flnet.de

Art.-Nr.: 1.605.71

## Technische Daten:

| | |
|---|---|
| E- Anschluss: | 400V/ 3Ph/ 50Hz |
| Steuerspannung: | 24V DC |
| Installierte Leitung: | ~ 0,6 kW |
| Wasserversorgung: | 2 bar |
| Kanalanschluss: | 50 mm |
| Gewicht: | ~140 kg |
| Durchgangszeit: | ~ 6 Sekunden |
| Abmessung : | |
| Körperlänge | (ohne Stufen): 1.670 mm |
| Gesamtlänge: | 2.330 mm |
| Länge der Sohlenbürsten: | 1.000 mm |
| Gesamtbreite: | 980 mm |
| Gesamthöhe: | 1.585 mm |

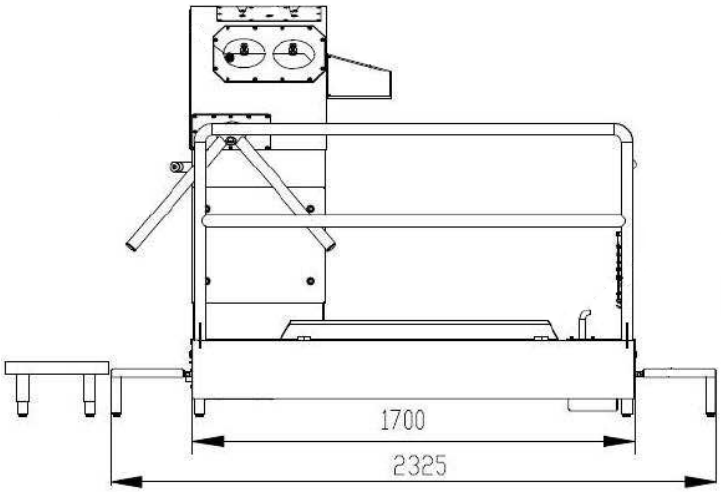


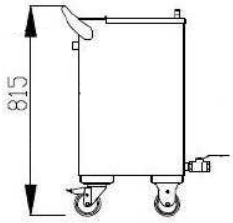


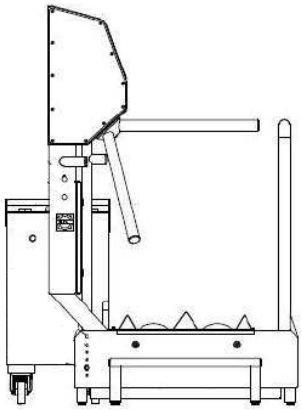

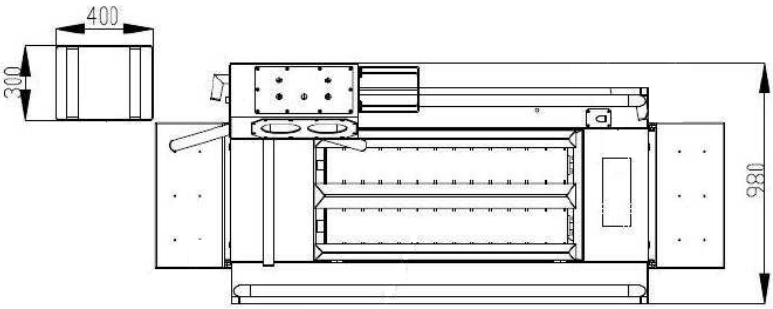


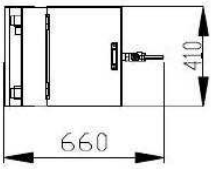


**F&L GmbH Partner für Hygiene & Fördertechnik**
Lindenpark 16 Tel: 033652-82280
D- 15898 Neuzelle
www.flnet.de Fax: 033652-822827
info@flnet.de