Durchlaufstiefelreinigung mit Drehkreuz

Art.-Nr.: 1.560.05

Durchlaufstiefelreinigung mit Drehkreuz

Die Maschine ist für Kontrolle der Personalhygiene am Eingang in der Arbeitszone vorgesehen. Sie besteht aus Durchlaufstiefelreinigungsmaschine und Drehsperre, drehbar nur in eine Richtung. Die Stiefelreinigungsmaschine besteht aus 5 Bürsten, jede mit separatem Getriebemotor, Körper mit Trittstufen und Gelandern, System für Einspritzen des Reinigungsmittels, automatischem Dosierinjektor des Reinigungskonzentrats, Steuerschrank. Das Einschalten der Bürsten erfolgt durch die Fotozelle, am Eingang (die Reinigungszeit kann eingestellt werden) montiert. Die Maschine kann links oder rechts ausgeführt werden. Die Maschine ist komplett aus rostfreiem Edelstahl, 1.4301 DIN (AISI 304), hergestellt, der nach den Normen für Kontakt mit Lebensmitteln zugelassen ist. Die Maschine wird gem. EU Richtlinien/ Council Direktives Nr. 2006/42/EG und 2006/95/EG und den USDA-Regulationen hergestellt.

F&L GmbH Partner für Hygiene & Fördertechnik
Lindenpark 16 Tel: 033652-82280
D- 15898 Neuzelle
www.flnet.de Fax: 033652-822827
info@flnet.de

Art.-Nr.: 1.560.05

Technische Daten:

Anschlussspannung:	400V/3/50
Netzfrequenz:	50 Hz
Steuerspannung:	24 V DC
Leistungsaufnahme:	1,2 KW
Schutzart:	IP 65
Wasserzulauf:	R 1/2"
Wasserablauf:	DN 50
Reinigungszeit:	ca. 5-7 s/ Sohle
Bürsten:	2 x 300 mm horizontale Bürsten
	3 x 300 mm vertikale Bürsten
Abmessung:	
Gesamtlänge:	1.810 mm
Länge:	1.150 mm ohne Trittstufen
Breite:	1.219 mm
Höhe:	1.392 mm

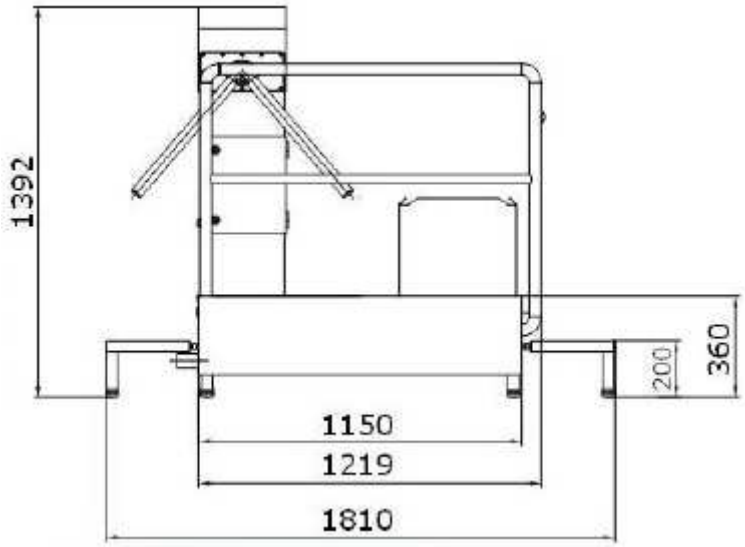

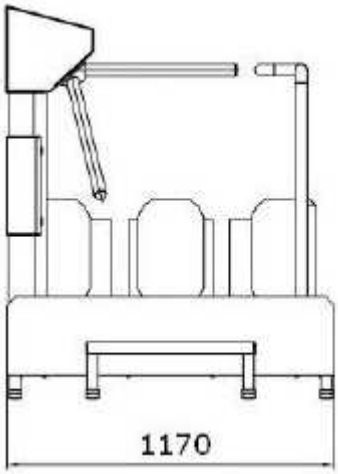

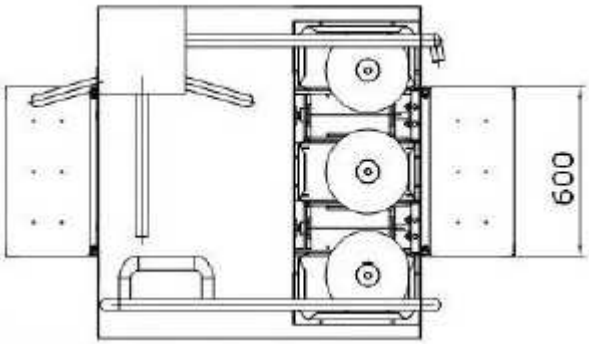

F&L GmbH Partner für Hygiene & Fördertechnik
Lindenpark 16
D- 15898 Neuzelle
www.flnet.de
info@flnet.de
Tel: 033652-82280
Fax: 033652-822827